VBC 100-2 Vattenbatteri

Artikelnummer: 5456
Variant : Standardvärde

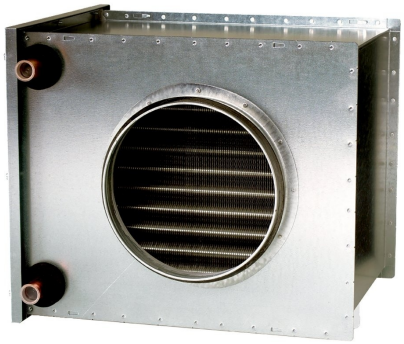

Beskrivning

Vattenbatteri för uppvärmning av luft i ventilationsanläggningar med. cirkulära kanaler. Hölje av aluzinkbelagd stålplåt, vattenbatteri med kopparrör och aluminiumlameller. Avtagbart lock för rengöring av vattenbatteriet.

Vattenbatteriet kan monteras i horisontell eller vertikal kanal med valfri luftriktning.

Max. drifttemperatur 150° C

Max. drifttryck 1,6 MPa (16Bar)

Tekniska parametrar

Dimensioner och vikt		
Kanalanslutning: cirkulär, insug	100	mm
Kanalanslutning: cirkulär, utblås	100	mm
Vikt	3,6	kg
Andra		
Kanalbatteri kyla/värme	Värmebatteri, vatten	
Typ kanalanslutning	Cirkulär	

Prestanda

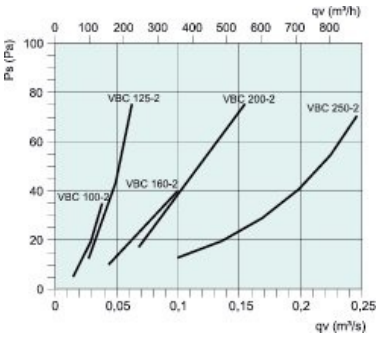

	VBC 100-2	VBC 125-2	VBC 160-2	VBC 200-2	VBC 250-2	VBC 315-2	VBC 400-2	VBC 500-2
Luftflöde (m3/s)	0.04	0.06	0.1	0.15	0.25	0.39	0.63	0,9
Tryckfall (Pa)	35	72	40	73	68	69	77	45
ΔT luft vid T vatten 60/40, ˚C	16.0	13.0	19.9	17.3	17.5	18.1	17.7	19,4
Vattenflöde (l/s)	0.01	0.01	0.03	0.04	0.07	0.11	0.18	0,28
Vattenhastighet (m/s)	0.15	0.2	0.4	0.6	0.5	0.5	0.6	0.7
Tryckfall (kPa)	0.1	0.1	3	5	3	3	4	6,6
Effekt (kW)	0.85	1.0	2.6	3.5	5.7	9.2	14.6	22,7
ΔT luft vid T vatten 90/70, ˚C	32.5	28.3	35.8	30.4	31.7	32	31	31
Vattenflöde (l/s)	0.02	0.03	0.06	0.07	0.13	0.20	0.31	0.31
Vattenhastighet (m/s)	0.3	0.4	0.8	1.1	0.9	1.0	1.1	1.1
Tryckfall (kPa)	1	1	8	13	7	8	10	10
Effekt (kW)	1.7	2.2	4.6	6.1	10.3	16.3	25.5	25.5

Dimensioner

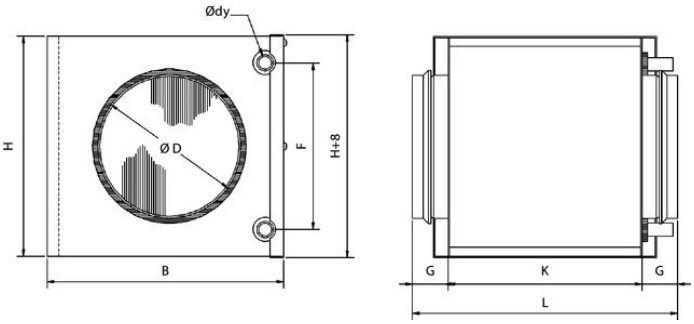

ØD	B	H	Ødy	F	G	K	L
100	238	180	10	137	40	276	356

Tillbehör

AQUA24TF Rumsregulator (5136)
TG-A130 Anliggningsgivare (5159)
TG-K360 Kanalgivare 0-60°C (4846)
Optigo OP 5 (13891)
RVAZ4-24 Ställdon 3-punkts. (9798)
ZTV 15-0,4 2-vägs ventil (9829)
Optigo OP 10 (7282)
TG-K330 Kanalgivare 0-30°C (5160)
Optigo OP 10-230 (7283)
RVAZ4 24A Ställdon 0-10V (9862)
ZTR 15-0,4 3-vägs ventil (9670)

Dokument

VBC_172009.PDF
Bvd Vattenbatteri VBC, VBR ID4.pdf
Conformity_decl. PGK, VBR, DXRE, VBC, CWK.pdf