Stil Rostfritt stål | 325.0537.795

FAMILJ : **Fläktar** | FÄRG/MATERIAL : **Rostfritt stål** | SERIE : **Stil** | MODELL : **780 HE 60 cm** | INSTALLATIONSTYP : **Väggmonterad** | PRODUKTGRUPP : **Spisfläkt** | VENTILATIONSTEKNIK : **Standard**

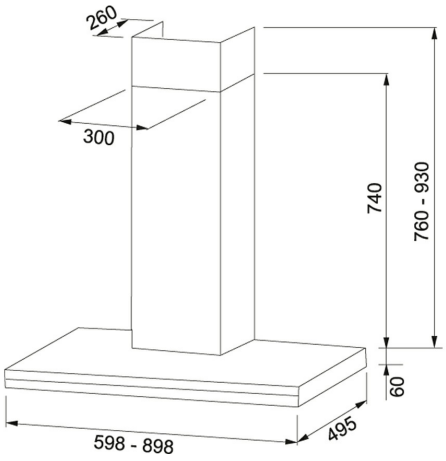

TEKNISKA DATA

Installationstyp	Väggmonterad
Bredd	60,00 cm
Ljudeffektsnivå DIN EN 60704-3 lnt.	63 dB(A)
Ljudeffektsnivå DIN EN 60704-3 min.	40 dB(A)
Effekt	84 W
Belysning	LED 2x2W
Typ av brytare	Elektronisk
Kanalanslutning	Ø 125/150/160 mm
Montagehöjd min.	500 mm vid elspis - 650 mm vid gasspis
Höjd (mm)	570,00 mm
Bredd (mm)	755,00 mm
Djup (mm)	345,00 mm
Produktgrupp	Alliance
Friblåsande luftmängd max	365 m3/h
Energieffektivitetsklass	A
Osuppfångning 75% enl SS-EN 13141-3:2017. Provad på 60cm höjd över spisen.	53 l/s
Artikelnummer Futurum	7801-9000

ÖVRIGT

3≡	3 hastigheter		Easy Clean
60	Bredd 60 cm	A	Energieffektivit A

Stil Rostfritt stål | 325.0537.795

FAMILJ : **Fläktar** | FÄRG/MATERIAL : **Rostfritt stål** | SERIE : **Stil** | MODELL : **780 HE 60 cm** | INSTALLATIONSTYP : **Väggmonterad** | PRODUKTGRUPP : **Spisfläkt** | VENTILATIONSTEKNIK : **Standard**

FÖRESLAGNA PRODUKTER

110.0282.661

110.0346.975

110.0346.976